品名　クルリッパー

カタログ　No: YS1001CAT
Ver.: 201204116

※ ご愛顧いただいている『 ケーブル皮むき器（横小）』 は『 クルリッパー 』 に 品名を改め
細径のLANケーブルに使いやすいよう改良した 3種類 を提供いたします

● 細径通信ケーブル・LANケーブルの外被剥きに便利なツール

・ケーブルを挟み、クルリと回して外被に切れ目を入れるケーブルストリッパー

・カッター刃の出を調整することで、芯線にキズつけず外被だけをカット

・小形で作業現場への持ち歩きにも便利

・消耗品のカッター刃は、市販品が使用可能

● SL・SM・SS　は、ケーブル挟み込み部の形状が異なるもので、外形寸法は同一

外形寸法　L57×H24×W17（本体）

品名	ご注文 コード番号	納※ 期	販売 単位	推奨ケーブル径※	特徴
クルリッパー SL	YS-1001A01-01	在	1個	φ5～φ10	2011年まで販売の『ケーブル皮むき器（横小）』 と 同等品です
クルリッパー SM	YS-1001A02-01	在	1個	φ4.7～φ9	標準的な太さのLANケーブルの外被カットに適しています
クルリッパー SS	YS-1001A03-01	在	1個	φ3.2～φ5	細径LANケーブルの外被カットに適しています

※ 納 期　　：「在」通常在庫品　　但し　20台以上の場合は確認ください
※推奨ケーブル径　：　弊社で確認した参考値です
実際のケーブルに合わせてカッター刃の出を調整して使用ください

販売元　日本製線 株式会社
URL　http://www.nscable.co.jp/

製造元・販売元　株式会社 山小電機製作所
URL　http://www.yamakodenki.co.jp/

お断り　：　本カタログ記載内容は、予告ナシに変更することがありますのでご了承下さい

●外形寸法図

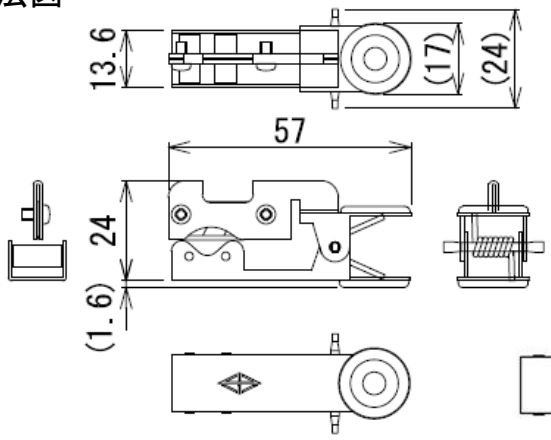

※SMとSSには、品名ラベルが貼って有ります。

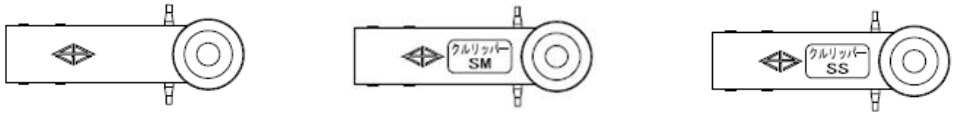

SL　　SM　　SS

●構造図

クルリッパーSL

多くのユーザー様で使用実績がある
ケーブル皮むき器のロングセラー品

クルリッパーSM

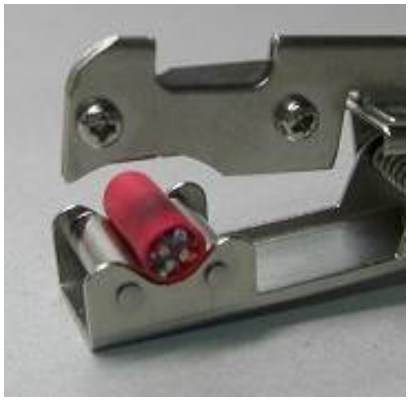

SLの上金具先端をカットして、
細径ケーブルでの使い易さを向上

クルリッパーSS

ケーブル受けローラーを太くして
細径のケーブルに使用可能

●使用方法

①カッター刃の出を調整　⇒　②ひらく　⇒　③はさむ　⇒　④くるりとまわす　⇒　⑤完了

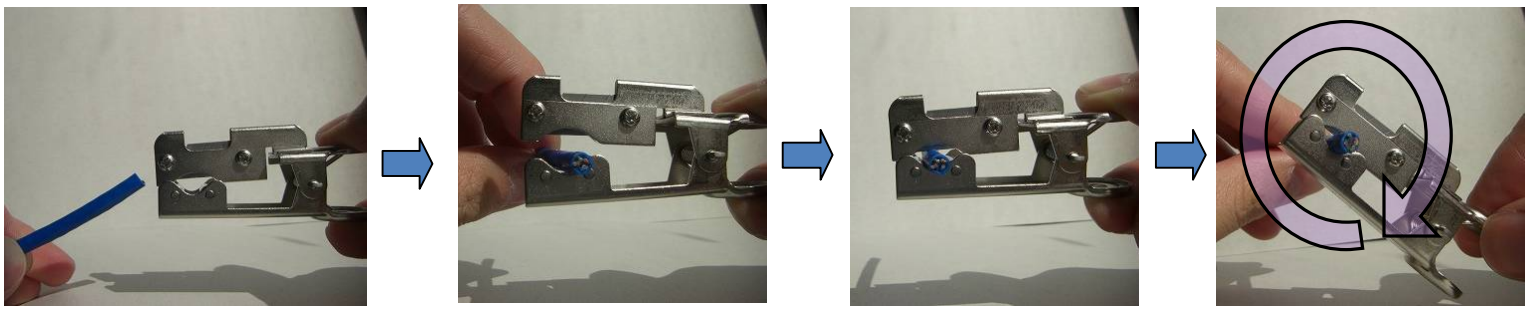

販売元　日本製線 株式会社
URL　http://www.nscable.co.jp/

製造元・販売元　株式会社 山小電機製作所
URL　http://www.yamakodenki.co.jp/

お断り　：　本カタログ記載内容は、予告ナシに変更することがありますのでご了承下さい